# Μηχανισμός Πρόσβασης στη θάλασσα για άτομα με κινητικά προβλήματα

Το SeaAccess είναι ένας **τηλεκινούμενος** μηχανισμός **πτυσσόμενου** διαδρόμου που εγκαθίσταται στην ακτή και μπορεί να παρέχει **αυτόνομη** πρόσβαση στη θάλασσα σε άτομα με **κινητικά προβλήματα**.

## ΠΕΔΙΟ ΕΦΑΡΜΟΓΗΣ

Το SeaAccess μπορεί να χρησιμοποιηθεί σε οποιαδήποτε ακτή όπου δεν υπάρχει βραχώδες και ακανόνιστο έδαφος και όπου το βάθος της θάλασσας, λιμνοθάλασσας ή λίμνης κυμαίνεται από 80 εκατοστά έως 1 μέτρο σε απόσταση περίπου 9 μέτρων από την ακτογραμμή.

Το SeaAccess, ως μηχανισμός με τον οποίο μεταφέρονται άνθρωποι στη θάλασσα, έχει σχεδιαστεί με κριτήρια τέτοια που να επιτρέπουν:

- ομαλή λειτουργία και ασφαλή μεταφορά των χρηστών
- αντοχή στο δυσμενές για τα υλικά θαλάσσιο περιβάλλον

## ΚΑΙΝΟΤΟΜΙΑ

Ο καινοτόμος μηχανισμός, κατοχυρωμένος με **δίπλωμα ευρεσιτεχνίας από τον OBI** και με πιστοποιητικό καταχώρησης νεωτεριστικών σχεδίων από το **Γραφείο Διανοητικής Ιδιοκτησίας της ΕΕ**, είναι ο μόνος που διαθέτει ενσωματωμένο πτυσσόμενο διάδρομο και **δύο συστήματα κίνησης:**

- σύστημα που μετακινεί το SeaAccess πάνω στην άμμο
- σύστημα που μέσω ιμάντων, κινεί το κάθισμα στον πτυσσόμενο διάδρομο για τη μεταφορά του χρήστη από την ακτή στη θάλασσα και αντίστροφα

Αμφότερα τα συστήματα κίνησης ενεργοποιούνται μέσω τηλεχειριστηρίου ή μπουτόν που βρίσκεται στο μηχάνημα.

# ΠΛΕΟΝΕΚΤΗΜΑΤΑ

## Μέγιστη ασφάλεια

- Διαθέτει συμμόρφωση **CE** σύμφωνα με τις Ευρωπαϊκές οδηγίες περί μηχανών για την ασφάλεια και την υγεία.
- Τοποθετείται στην παραλία **μόνον όταν οι καιρικές συνθήκες είναι ασφαλείς** για κολύμβηση.
- Η καθημερινή του θέση στην ακτή **προσαρμόζεται καθημερινά** ανάλογα με τις μεταβολές που προκύπτουν στον αιγιαλό, την ακτογραμμή, τον κυματισμό ως αποτέλεσμα των καιρικών αλλαγών, τυχόν παλιρροιακού φαινομένου κ.λπ.
- **Απομακρύνεται εύκολα και άμεσα** αν προκύψει ανάγκη λόγω π.χ. αιφνίδιων έντονων καιρικών φαινομένων.

## Πρακτικότητα και ευελιξία

- Καταλαμβάνει **λιγότερο από 2 τ.μ.** της παραλίας χάρη στο μικρό του μέγεθος αλλά και γιατί τοποθετείται στην άκρη, δίπλα ακριβώς στην ακτογραμμή.
- Απαιτεί πολύ **μικρό αποθηκευτικό** χώρο.
- Τοποθετείται στην ακτή μόνον όταν υπάρχει ανάγκη χρήσης του.
- Η εγκατάσταση ή απεγκατάστασή του ολοκληρώνεται σε περίπου **2 λεπτά** από ένα άτομο.

## Ποιότητα και ανθεκτικότητα

- Κατασκευάζεται εξολοκλήρου στην **Ελλάδα με την εγγύηση ποιότητας** της **AkriMan**.
- Ο σχεδιασμός του είναι **τεχνολογικά εξαιρετικά προηγμένος** περιλαμβάνοντας πάνω από 150 διαφορετικά εξαρτήματα, κοπές ακριβείας σε μηχανήματα λέιζερ, εξειδικευμένα υλικά και κατεργασίες για μέγιστη προστασία από τη θαλάσσια διάβρωση.
- **Δεν εκτίθεται άσκοπα στις φθορές** του θαλάσσιου περιβάλλοντος και ιδιαίτερα σε έντονα καιρικά φαινόμενα, καθώς αποσύρεται εύκολα στο χώρο αποθήκευσής του όταν δεν χρησιμοποιείται.
- Η ποιότητα κατασκευής του και η ανθεκτικότητά του έχουν ως αποτέλεσμα **μηδενικές δαπάνες συντήρησης.**

## Σεβασμός στο περιβάλλον

- Δεν αλλοιώνει το φυσικό περιβάλλον γιατί **δεν απαιτεί κανένα είδος στερέωσης** στην ακτή ή τον πυθμένα της θάλασσας.
- Έχει **χαμηλή ενεργειακή κατανάλωση**.
- **Ανακυκλώνεται αυτόματα** μετά από τα 20 περίπου χρόνια λειτουργίας του καθώς η AkriMan είναι εγγεγραμμένη στο Μητρώο Παραγωγών του Ελληνικού Οργανισμού Ανακύκλωσης ( Ε.Ο.Αν.) και καταβάλλει τέλος ανακύκλωσης για κάθε SeaAccess που διατίθεται προς πώληση.

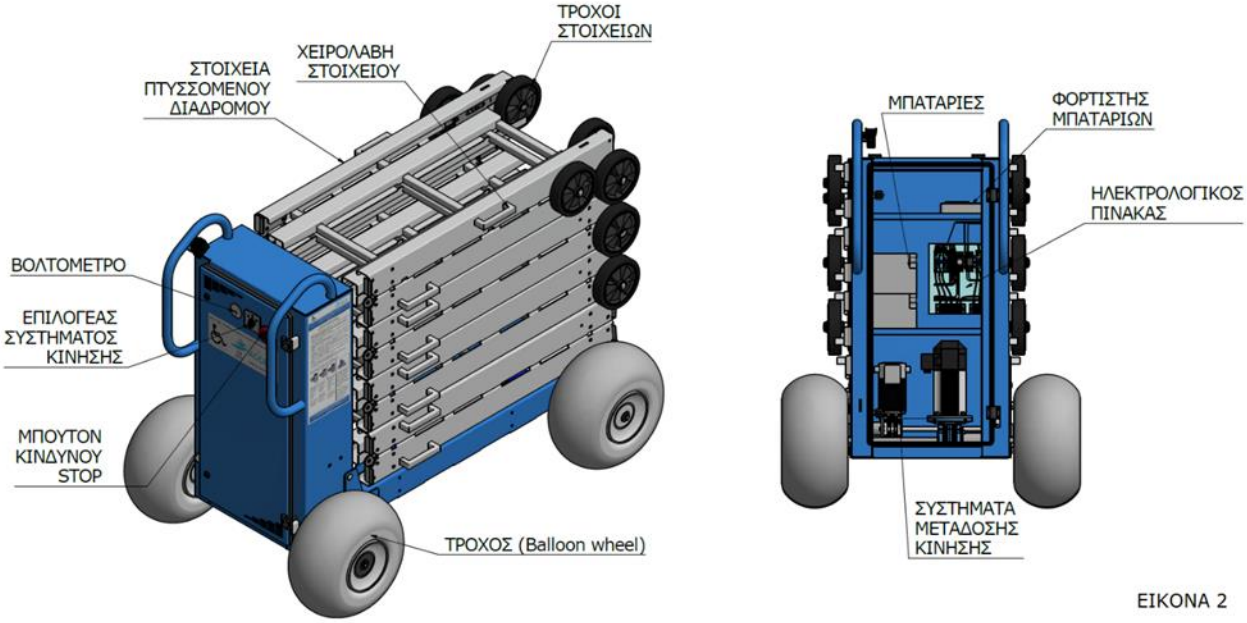


ΕΙΚΟΝΑ 2

## ΒΑΣΙΚΑ ΜΕΡΗ

Το SeaAccess αποτελεί ενιαίο σύνολο και περιλαμβάνει:

- Ερμάριο μέσα στο οποίο βρίσκονται οι κινητήριοι μηχανισμοί, τα συστήματα μετάδοσης κίνησης, ο ηλεκτρολογικός πίνακας ελέγχου, οι μπαταρίες τροφοδοσίας των κινητήρων, ο φορτιστής μπαταριών και αποθηκευτικός χώρος εξαρτημάτων.
- Πλαίσιο - συνδεδεμένο με το ερμάριο - του οχήματος μεταφοράς του πτυσσόμενου διαδρόμου.
- Ειδικούς τροχούς τύπου μπαλονιού για την κίνηση του οχήματος.
- Πτυσσόμενο διάδρομο, συνδεδεμένο με το όχημα, πάνω στον οποίο κινείται το τροχήλατο κάθισμα.
- Σύστημα ιμάντων έλξης για την κίνηση του καθίσματος.
- Τροχήλατο κάθισμα για τη μεταφορά του χρήστη.

# ΠΕΡΙΓΡΑΦΗ ΒΑΣΙΚΩΝ ΜΕΡΩΝ

## Διάδρομος κύλισης του καθίσματος

Πτυσσόμενη κατασκευή από ειδικά διαμορφωμένο μέταλλο (ανοξείδωτο χάλυβα και ανοδιωμένο αλουμίνιο) πάνω στην οποία κινείται το τροχήλατο κάθισμα του χρήστη προκειμένου να τον μεταφέρει από την ακτή στη θάλασσα και αντίστροφα.

## Κάθισμα

Το κάθισμα του χρήστη κατασκευάζεται από ανοδιωμένο αλουμίνιο, έχει εργονομική κατασκευή, στρογγυλεμένες άκρες για αποφυγή ατυχημάτων και διάτρητο ύφασμα για να στεγνώνει γρήγορα.

## Ασύρματος χειρισμός

Η αυτόνομη πρόσβαση του χρήστη στη θάλασσα επιτυγχάνεται με τη χρήση τηλεχειριστήριου για τον έλεγχο της κίνησης. Το τηλεχειριστήριο έχει μεγάλη εμβέλεια και έχει ευδιάκριτα κουμπιά για την επιλογή της κατεύθυνσης.

## Σύστημα μετάδοσης καθίσματος

Για την έλξη του καθίσματος, το μηχάνημα ως μέσα ανάρτησης έχει δύο επίπεδους ιμάντες πολυουρεθάνης με λινά KEVLAR που αντέχουν στο θαλάσσιο περιβάλλον και παρέχουν υψηλό συντελεστή ασφαλείας. Τα μέσα ανάρτησης εξασφαλίζουν συντελεστή ασφαλείας μεγαλύτερο του 10.

## ΠΡΟΔΙΑΓΡΑΦΕΣ

| | |
|---|---|
| Μέγιστο βάρος χρήστη | 120 kg |
| Ύψος καθίσματος από το έδαφος | 50 cm περίπου |
| Μέγιστη κλίση του διαδρόμου | 11 ° |
| Συντελεστής ασφαλείας των μέσων ανάρτησης | 11,6 |
| Τύπος ρεύματος τροφοδοσίας κινητήρων | 24 Vdc |

## ΤΕΧΝΙΚΑ ΧΑΡΑΚΤΗΡΙΣΤΙΚΑ

| | |
|---|---|
| Βάρος μηχανήματος | 150 kg * |
| Διαστάσεις με κλειστό διάδρομο (Μ x Π x Υ) | 1.616 x 960 x 1.228 mm |
| Μήκος διαδρόμου | 9.900 – 12.100 mm |
| Ταχύτητα κίνησης του καθίσματος | ≤ 0,15 m/sec |
| Διάρκεια διαδρομής | < 1,5 min |
| Ισχύς κινητήρα μηχανήματος | 260 Watt |
| Ισχύς κινητήρα καθίσματος | 140 Watt |
| Κεντρικός διακόπτης επιλογής κινητήριου μηχανισμού | ΝΑΙ |
| Κουμπί κινδύνου | ΝΑΙ |
| Ένδειξη κατάστασης μπαταρίας | ΝΑΙ |

*(*) Κατά προσέγγιση*

## ΔΙΑΣΤΑΣΕΙΣ STANDARD ΕΚΔΟΣΗΣ

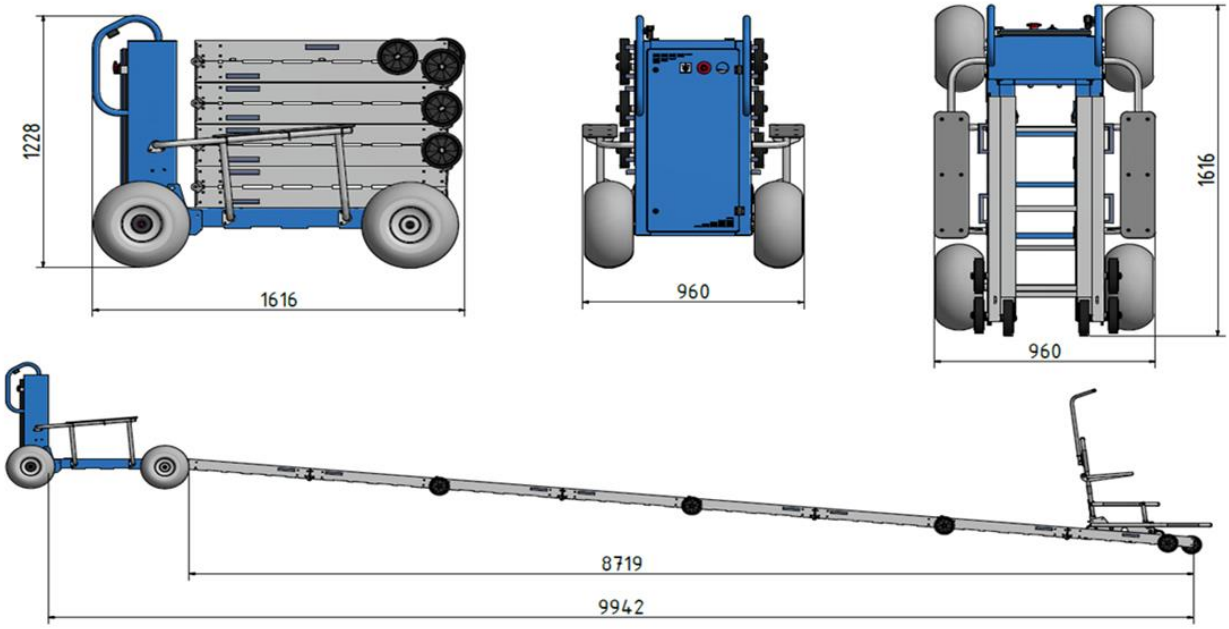


*Ανάλογα με τις ανάγκες του πελάτη:*

*** Το SeaAccess μπορεί να παραχθεί σε διαφορετικά μήκη**

*** Υπάρχει δυνατότητα ενσωμάτωσης Φωτοβολταϊκού στοιχείου**

## ΛΕΙΤΟΥΡΓΙΑ – ΧΡΗΣΗ

Ο χρήστης αφού επιβιβαστεί στο κάθισμα του μηχανισμού, με τη χρήση τηλεχειριστηρίου μπορεί να μετακινηθεί από την ακτή προς τη θάλασσα και αντίστροφα, χωρίς τη βοήθεια τρίτου προσώπου.

| | | | |
|---|---|---|---|
| 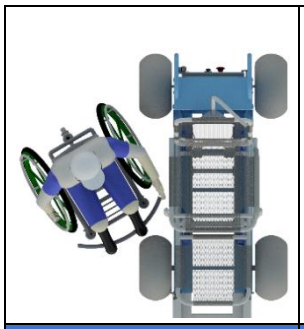 | 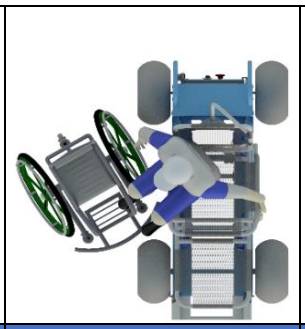 | 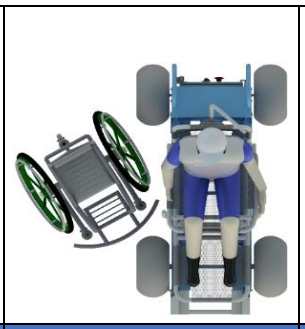 | |
| Ο χρήστης πλησιάζει με το αμαξίδιό του και σταματά δίπλα στο κάθισμα του SeaAccess, σε σχεδόν παράλληλη θέση. | Επιβιβάζεται στο κάθισμα του SeaAccess. | Ελέγχει αν τα πόδια του βρίσκονται σε ασφαλή θέση στο υποπόδιο του καθίσματος. | Με τη χρήση του τηλεχειριστηρίου θέτει σε λειτουργία την κίνηση του καθίσματος, πιέζοντας συνεχώς το αντίστοιχο μπουτόν, μέχρι να φτάσει στο τέλος της διαδρομής. Αποβιβάζεται στη θάλασσα κατά προτίμηση από αριστερά ή δεξιά του καθίσματος. |

**ΑΝΕΛΚΥΣΤΗΡΕΣ & ΜΗΧΑΝΙΣΜΟΙ ΠΡΟΣΒΑΣΗΣ**

Βοσπόρου 6, Τ.Κ. 555 34 Πυλαία

T: 2310 940515, F: 2310 949051

E: info@akriman.gr

W: www.sea-access.gr

www.akriman.gr